Drosselvorrichtung für Druckmessgeräte Typ 910.12, Messing, Stahl oder CrNi-Stahl

Anwendungen

- Drosselvorrichtungen schützen Druckmessgeräte vor Druckstößen und Pulsationen des Messstoffes
- CrNi-Stahl-Ausführung für aggressive Messstoffe, auch in aggressiver Umgebung
- Prozessindustrie: Maschinenbau, allgemeiner Anlagenbau, Chemie, Petrochemie, Kraftwerke, Bergbau, On-/Offshore und Umweltsektor

Leistungsmerkmale

- Max. Temperatur 120 °C
- Nenndrücke bis 400 bar



Abb. links: Messingausführung
Abb. rechts: CrNi-Stahl-Ausführung

Beschreibung

Drosselvorrichtungen sind einstellbar (Veränderung des Durchgangsquerschnittes) und können so individuell den jeweiligen Betriebsverhältnissen angepasst werden. Eine eventuelle Nachregulierung während des Betriebes ist jederzeit möglich.
Die z. B. bei Kompressoren, Dampfmaschinen, hydraulischen Pressen, Zerreißmaschinen usw. auftretenden Pulsationen und Druckstöße im Messstoff werden von dieser Vorrichtung weitgehend ausgeglichen. Drosselvorrichtungen bewirken eine wesentlich längere Lebensdauer der Druckmessgeräte und verbessern die Ablesegenauigkeit bei Manometern.

WIKA
Part of your business

Standardausführung

Anschluss zum Druckmessgerät
G ½ innen nach EN 837-1/7.3

Prozessanschluss
G ½ B nach EN 837-1/7.3

Optionen

- Werkstoff: Monel
- Anderer Prozessanschluss: G ¼, G ⅜ nach EN 837-1/7.3, M20 x 1,5, ¼ NPT, ½ NPT
- Öl- und fettfrei für Sauerstoff: max. 50 bar bzw. +60 °C (nur bei Werkstoffen Messing und 1.4571)
- Abnahmeprüfzeugnis nach DIN 50049 / EN 10204 3.1

Abmessungen in mm

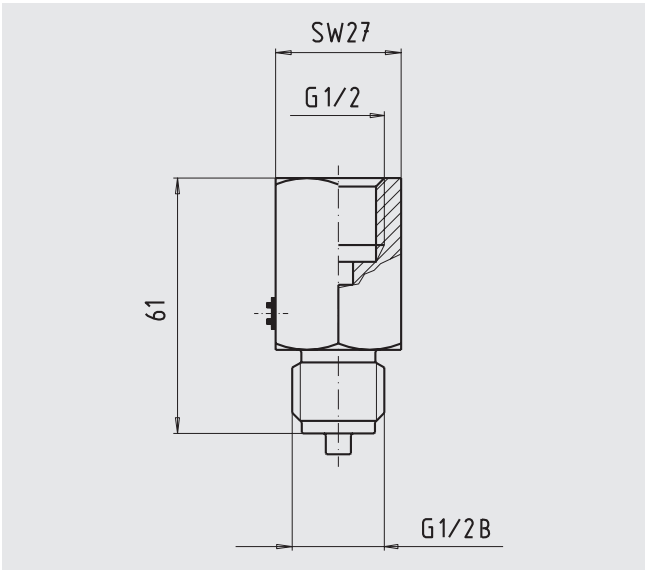

Wirkungsweise

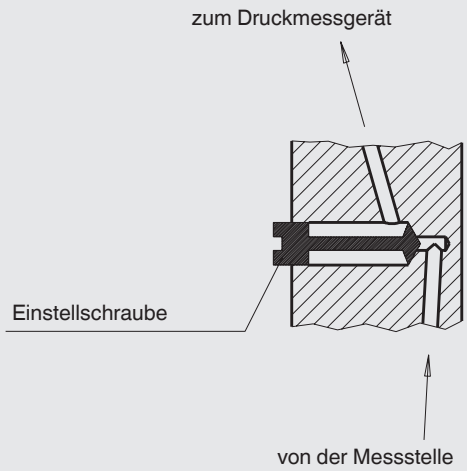

Werkstoff			PN	Temperaturbereich	Bestellnummer
Körper	Spindel	Dichtung	bar		
Messing	1.4404 [2]	NBR	400	-10 … +120 °C	9090185
Stahl [1]	1.4404 [2]	NBR	400	-10 … +120 °C	9090193
1.4571 [2]	1.4404 [2]	FPM	400	-10 … +120 °C	9091262

1) rostgeschützt
2) CrNi-Stahl

Bestellangaben
Für die Bestellung ist die Angabe der Bestellnummer ausreichend. Optionen zusätzlich benennen.

© 09/2005 WIKA Alexander Wiegand SE & Co. KG, alle Rechte vorbehalten.
Die in diesem Dokument beschriebenen Geräte entsprechen in ihren technischen Daten dem derzeitigen Stand der Technik.
Änderungen und den Austausch von Werkstoffen behalten wir uns vor.

WIKA Alexander Wiegand SE & Co. KG
Alexander-Wiegand-Straße 30
63911 Klingenberg/Germany
Tel. +49 9372 132-0
Fax +49 9372 132-406
info@wika.de
www.wika.de