SIEMENS

Datenblatt LZS:PT2D5L24



Steckrelais Komplettgerät, 2 Wechsler, DC 24 V, LED-Modul rot, Sockel mit logischer Trennung, Federzuganschluss (Push-In)

Produkt-Markenname	SIRIUS
Produkt-Bezeichnung	Koppelrelais mit Steckrelais
Produkttyp-Bezeichnung	LZS
Allgemeine technische Daten	
Ausführung der Anzeige LED	Ja
aufgenommene Wirkleistung	0,75 W
prozentuale Rückfallspannung bezogen auf die Eingangsspannung	10 %
Schalthäufigkeit ohne Last	36 000 1/h
Schalthäufigkeit mit Last	360 1/h
Schaltverhalten	monostabil
mechanische Lebensdauer (Schaltspiele) typisch	30 000 000
elektrische Lebensdauer (Schaltspiele) bei AC-15 bei 230 V typisch	180 000
thermischer Strom	12 A
Referenzkennzeichen gemäß IEC 81346-2:2009	K
RoHS-Richtlinie (Datum)	05/01/2012
Nettogewicht pro ME	0,097 kg
Steuerstromkreis/ Ansteuerung	
Steuerspeisespannung bei DC Bemessungswert	24 V
Arbeitsbereichsfaktor Steuerspeisespannung Bemessungswert bei DC	
● Anfangswert	0,9
● Endwert	1,4
Schließverzug	
● bei DC maximal	15 ms
Öffnungsverzug	
● bei DC maximal	18 ms
Schaltfunktion	
Ausführung der Schaltfunktion	Umschalter
Mechanische Daten	
Produktbestandteil Stecksockel	Ja
Ausführung des Stecksockels	Sockel mit logischer Trennung
Ausführung des Relaisantriebs	gepolt
Kurzschluss-Schutz	
Ausführung des Sicherungseinsatzes für Kurzschlussschutz des Hilfsschalters erforderlich	Sicherung gG: 6 A
Hilfsstromkreis	
Art des Schaltkontakts	Wechsler
Material der Schaltkontakte	AgNi 90/10

Änderungen vorbehalten
© Copyright Siemens

Anzahl der Öffner für Hilfskontakte	0
Anzahl der Schließer für Hilfskontakte	0
Anzahl der Wechsler für Hilfskontakte	2
Betriebsstrom der Hilfskontakte bei AC-15	
● bei 250 V	4 A
Betriebsstrom bei DC-13 bei 24 V Bemessungswert	4 A
Betriebsstrom der Hilfskontakte bei DC-13	
● bei 24 V	4 A
Hauptstromkreis	
Spannungsart	DC
Strombelastbarkeit des Ausgangsrelais bei DC-13	
● bei 24 V	4 A
Anzeige	
Ausführung der Anzeige als Statusanzeige durch LED	LED rot
Anschlüsse/ Klemmen	
Produktfunktion abnehmbare Klemme	Nein
Ausführung des elektrischen Anschlusses	Federzuganschluss
Art der anschließbaren Leiterquerschnitte	
● eindrähtig	1x (0,75 ... 1,5), 2x (0,75 ... 1,0), 2x 1,5
● feindrähtig mit Aderendbearbeitung	1x (0,75 ... 1,5), 2x 0,75
● feindrähtig ohne Aderendbearbeitung	1x (0,75 ... 1,5), 2x (0,75 ... 1,0), 2x 1,5
● bei AWG-Leitungen eindrähtig	1x (18 ... 16), 2x (18 ... 16)
● bei AWG-Leitungen mehrdrähtig	1x (18 ... 16), 2x (18 ... 16)
anschließbarer Leiterquerschnitt	
● eindrähtig	0,75 ... 1,5 mm²
● feindrähtig mit Aderendbearbeitung	0,75 ... 1,5 mm²
● feindrähtig ohne Aderendbearbeitung	0,75 ... 1,5 mm²
AWG-Nummer als kodierter anschließbarer Leiterquerschnitt	
● eindrähtig	18 ... 16
● mehrdrähtig	18 ... 16
Einbau/ Befestigung/ Abmessungen	
Einbaulage	beliebig
Befestigungsart	Schnappbefestigung
Höhe	98 mm
Breite	28 mm
Tiefe	79 mm
Umgebungsbedingungen	
Umgebungstemperatur	
● während Betrieb	-40 ... +70 °C
● während Lagerung	-25 ... +70 °C
● während Transport	-25 ... +70 °C

Approbationen Zertifikate

Umwelt	allgemeine Produktzulassung	Sonstige
Umweltbestätigung		Bestätigung

Weitere Informationen

Informationen zur Verpackung
https://support.industry.siemens.com/cs/ww/de/view/109813875
Informationen zur Datengenerierung und Speicherung
https://support.industry.siemens.com/cs/ww/de/view/109995012
Information- and Downloadcenter (Kataloge, Broschüren,…)
https://www.siemens.de/ic10
Industry Mall (Online-Bestellsystem)
https://mall.industry.siemens.com/mall/de/de/Catalog/product?mlfb=LZS:PT2D5L24
CAx-Online-Generator
https://support.automation.siemens.com/WW/CAXorder/default.aspx?lang=de&mlfb=LZS:PT2D5L24

© Copyright Siemens

Service&Support (Handbücher, Betriebsanleitungen, Zertifikate, Kennlinien, FAQs,…)
https://support.industry.siemens.com/cs/ww/de/ps/LZS:PT2D5L24
Bilddatenbank (Produktfotos, 2D-Maßzeichnungen, 3D-Modelle, Geräteschaltpläne, EPLAN Makros, …)
https://www.automation.siemens.com/bilddb/cax_de.aspx?mlfb=LZS:PT2D5L24&lang=de

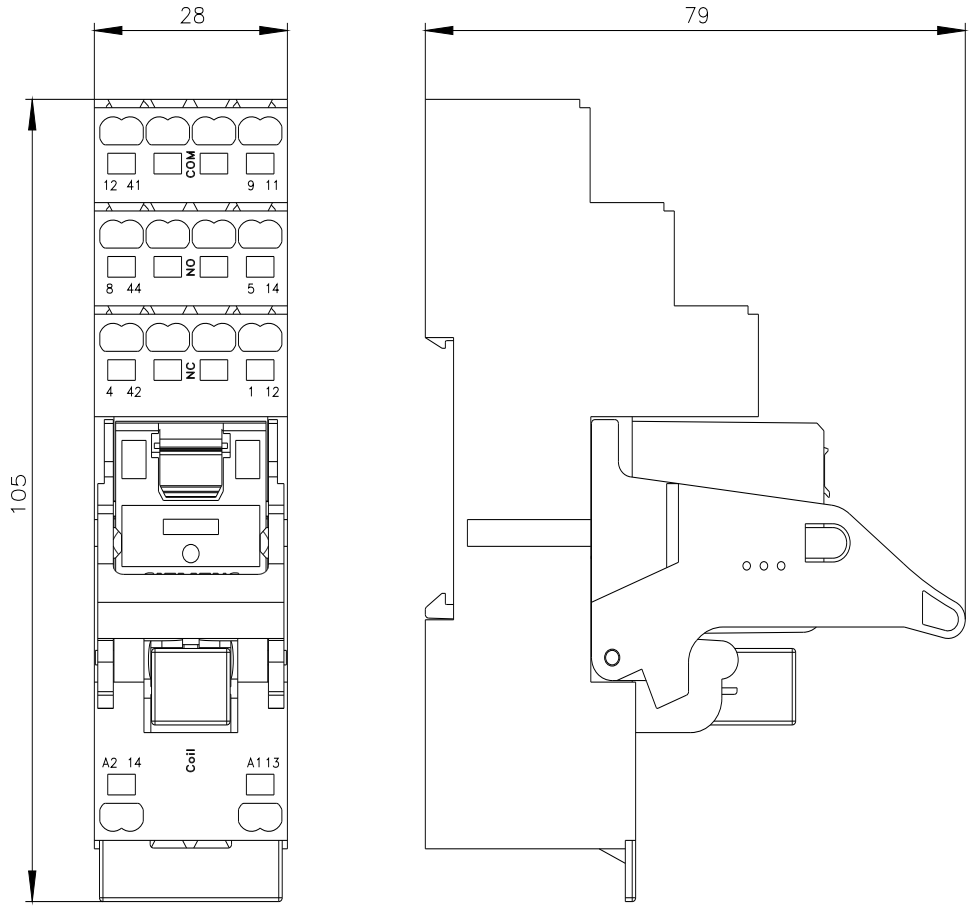

Änderungen vorbehalten
© Copyright Siemens

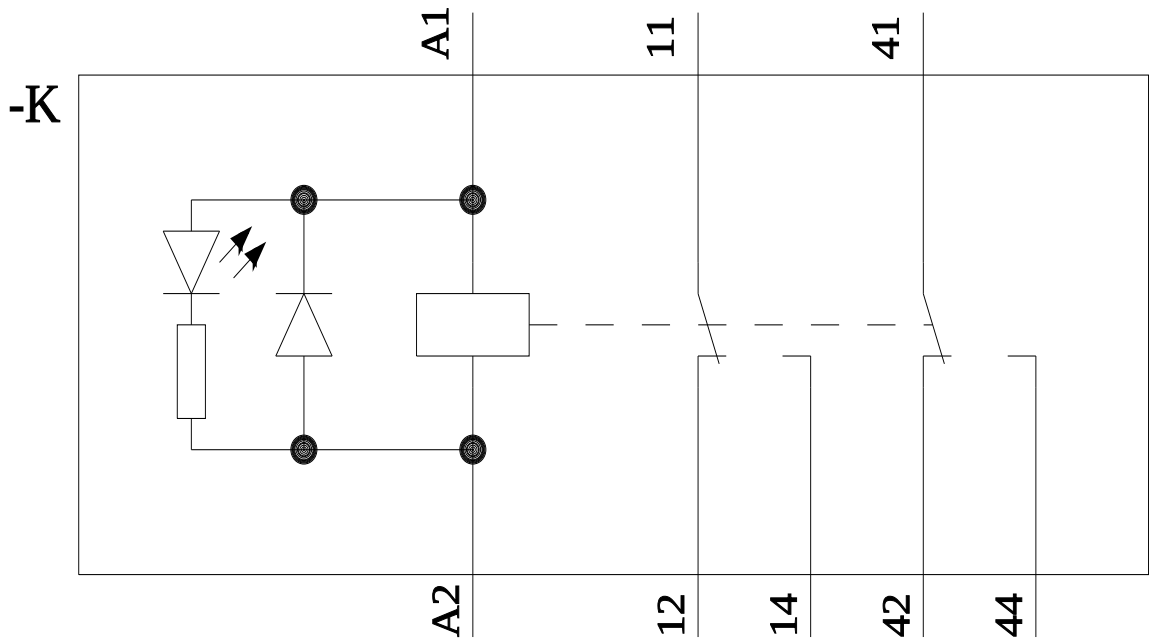

letzte Änderung: 02.04.2025

Änderungen vorbehalten
© Copyright Siemens