Mechanisch betätigte Ventile Typ 74
NW 2
3/2-Wege Sitzventile
Direktgesteuert

Mechanically Actuated Valves Type 74
2 mm Orifice
3/2-Way Poppet Valves
Directional Valves

Dieses Sitzventil wurde speziell für den Einsatz in Schalttafeln und Betätigungseinrichtungen entwickelt.

- verschiedene Betätigungsmöglichkeiten (Stößel, Knopf, Hebel, Kugelhebel, Tastrolle mit/ohne Leerrücklauf für Tastenaufsätze).

Technische Daten:

Druckbereich:	0 - 12 bar
Nennweite:	2 mm
Funktion:	3/2-Wege (Sitzventil, überschneidungsfrei)
Umgebungstemperatur:	- 10 °C ... + 60 °C*
Werkstoffe:	Gehäuse: Zinklegierung Stößel: Ms Führungslager: Polyamid
Dichtung:	Perbunan
Schmiermittel:	Shell Tellus C10 oder gleichwertig
Einbaulage:	beliebig
Druckmittelanschluss:	M5
Betätigungskraft:	druckabhängig

Medium: *
Gefilterte (5 µm), geölte oder gefilterte nicht geölte Druckluft oder andere gasförmige Medien mit zulässiger Viskosität nach ISO-VG 10.

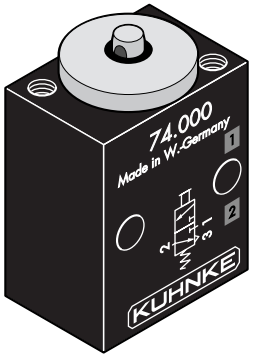

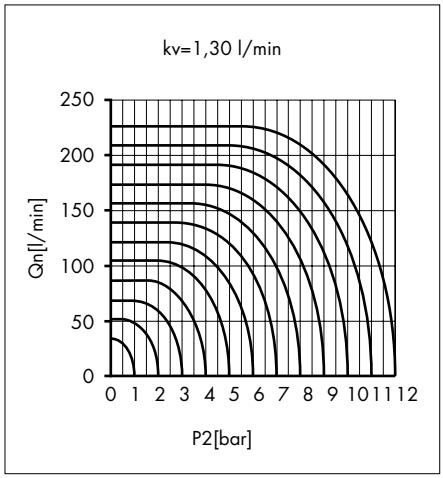

This poppet valve has exclusively been designed to be used in panels and control units.

- different actuating modes (plunger, pushbutton, toggle lever, joystick, two way/one way lever, control panel actuators)

Technical Data:

Pressure range:	0 - 12 bar
Norminal orifice:	2 mm
Function:	3/2-way (poppet valve, close centre between actuations)
Ambient temperature range:	- 10 °C to + 60 °C*
Materials:	housing: zinc alloy plunger: brass guide bearing: Polyamide
Seals:	Perbunan
Lubricant:	Shell Tellus C10 or equivalent
Mounting:	any position
Pressure connection:	M5
Actuating force:	pressure dependent

Operating medium: *
5 micron filtered, lubricated or non-lubricated compressed air; also suitable for other media conforming to ISO-VG 10.

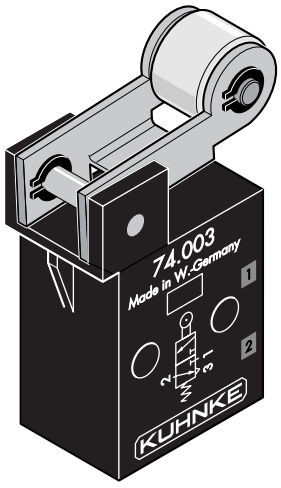

* Siehe Technische Informationen

* See Technical Information

Mechanisch betätigte Ventile Typ 74
NW 2
3/2-Wege Sitzventile
Direktgesteuert

Mechanically Actuated Valves Type 74
2 mm Orifice
3/2-Way Poppet Valves
Directional Valves

Betätigung: Handhebel
Kugelhebel
Rückstellung: Feder

Betätigungskraft bei 6 bar
74.001 ca. 4,5 N
74.009 ca. 3,0 N

Das Handhebelventil ist auf Rasterung. Der Kugelhebel wird bei Nichtbetätigen durch eine Rückstellfeder in die Grundstellung gebracht. Die Betätigung kann in jede Richtung erfolgen.

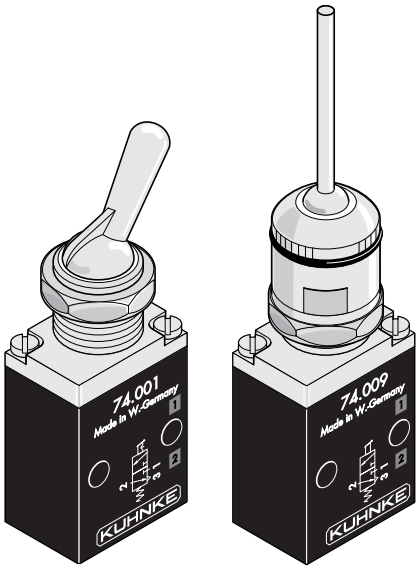

Actuation: toggle lever
joy stick
Return: spring

Actuation force at 6 bar
74.001 approx. 4.5 N
74.009 approx. 3.0 N

The toggle valve does feature a retaining action.
When not actuated the joy stick is returned to its original position by a return spring. Actuation can be in any direction.

Bestell-Nr. **Order No.**

Sitzventile	Betätigung		Actuation	Poppet valves
74.001	Handhebel	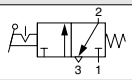	Toggle lever	**74.001**
74.009	Kugelhebel	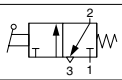	Joy stick	**74.009**

