Mechanisch betätigte Ventile Typ 72 NW 2

3/2-Wege Mini-Tastventile Vorgesteuert

Mechanically Actuated Valves Type 72 2 mm Orifice

3/2-Way Micro Air Valves Pilot Controlled

Das Mini-Tastventil wurde speziell als kleines Signalglied für räumlich begrenzten Einbau entwickelt. Hierbei wurde besonderer Wert gelegt auf:

- geringste Betätigungskraft
- große Nennweite
- kleinste Abmessungen

Somit steht ein pneumatisches Signalglied zur Verfügung, das bei großer Leistung den Abmessungen und Betätigungskräften eines handelsüblichen elektrischen Mikroschalters entspricht.

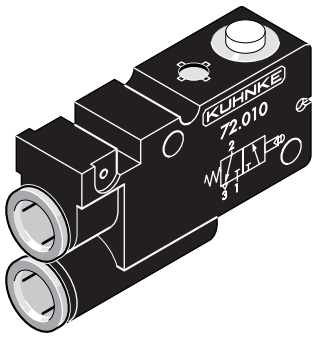

Technische Daten:

Druckbereich:	1,5 - 8 bar
Nennweite:	2 mm
Funktion:	3/2-Wege (Sitzventil, nicht überschneidungsfrei, vorgesteuert)
Umgebungstemperatur:	- 10 °C ... + 60 °C*
Werkstoffe:	Gehäuse: Polyamid Spreizhülse mit Greifkrallen: Messing
Dichtung:	O-Ring: Perbunan Membrane: Perbunan
Einbaulage:	beliebig
Druckmittelanschluss:	integrierte Steckarmatur für Schlauch PE 4 x 1 oder PA 4 x 0,65
Luftverbrauch bei 6 bar:	ca. 0,7 l/min (0 °C, 1013 mbar)
Umsteuerzeit bei 6 bar:	ca. 65 ms
Betätigung bei 8 bar:	ca. 1 N
Betätigungshub:	ca. 0,6 mm
Überhub:	ca. 1 mm

Medium: *
Gefilterte (5 µm), geölte oder gefilterte nicht geölte Druckluft oder andere gasförmige Medien mit zulässiger Viskosität nach ISO-VG 10.

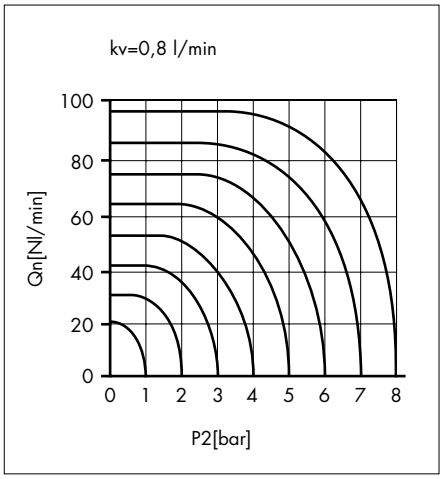

The micro air valve was developed specially as a small signal element for mounting in confined spaces. Particular value has been attached to:

- lowest actuating force
- large nominal width
- smallest dimensions

A pneumatic signal element with a high performance is thus available which matches a standard commercially available electrical microswitch for size and actuating forces.

Technical Data:

Pressure range:	1.5 - 8 bar
Norminal orifice:	2 mm
Function:	3/2-way (poppet valve, open centre between actuations, servo controlled)
Ambient temperature range:	- 10 °C to + 60 °C*
Materials:	housing: Polyamide serration sleeve with claws: brass
Seals:	O-ring: Perbunan diaphragm: Perbunan
Mounting:	any position
Pressure connection:	integrated instant push-in fitting for tube PE 4 x 1 or PA 4 x 0.65
Air consumption at 6 bar:	approx. 0.7 l/min (0 deg. C, 1013 mbar)
Operate time at 6 bar:	approx. 65 ms
Actuation force at 8 bar:	approx. 1 N
Actuation stroke:	approx. 0.6 mm
Override:	approx. 1 mm

Operating medium: *
5 micron filtered, lubricated or non-lubricated compressed air; also suitable for other media conforming to ISO-VG 10.

* Siehe Technische Informationen

* See Technical Information

Mechanisch betätigte Ventile Typ 72
NW 2
3/2-Wege Mini-Tastventile
Vorgesteuert

Mechanically Actuated Valves Type 72
2 mm Orifice
3/2-Way Micro Air Valves
Pilot Controlled

Betätigung: Stößel
Rückstellung: Feder

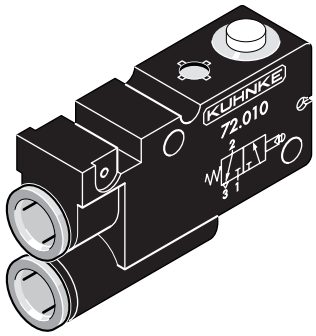

Actuation: plunger
Return: spring

Bestell-Nr. **Order No.**

Mini-Tastventile		Micro air valves
72.010	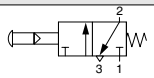	**72.010**
72.015	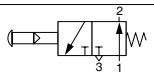	**72.015**

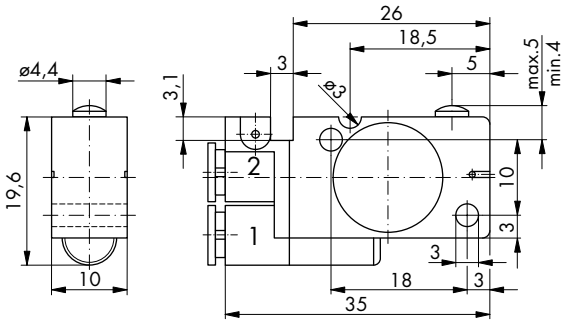

Mechanisch betätigte Ventile Typ 72
NW 2
3/2-Wege Mini-Tastventile
Vorgesteuert

Mechanically Actuated Valves Type 72
2 mm Orifice
3/2-Way Micro Air Valves
Pilot Controlled

Betätigung: Tastrolle
Rückstellung: Feder

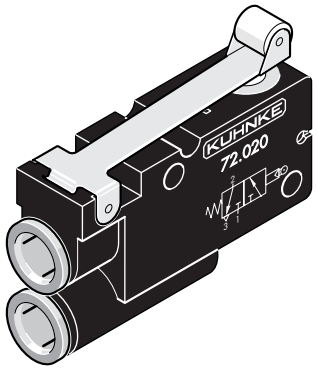

Actuation: roller lever
Return: spring

Bestell-Nr. **Order No.**

Mini-Tastventile		Micro air valves
72.020	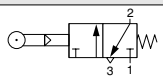	**72.020**
72.025	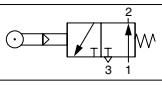	**72.025**

