Artikel-Nr.: 530033

Bez.: MCX-Stecker, 50 Ohm, Crimpausführung, Teflon-Isolation, für RG 178/196/U

NOMINAL IMPEDANCE: 50Ω
FREQUENCY RANGE: 0 ~ 6GHz
VSWR: 1.3 MAX

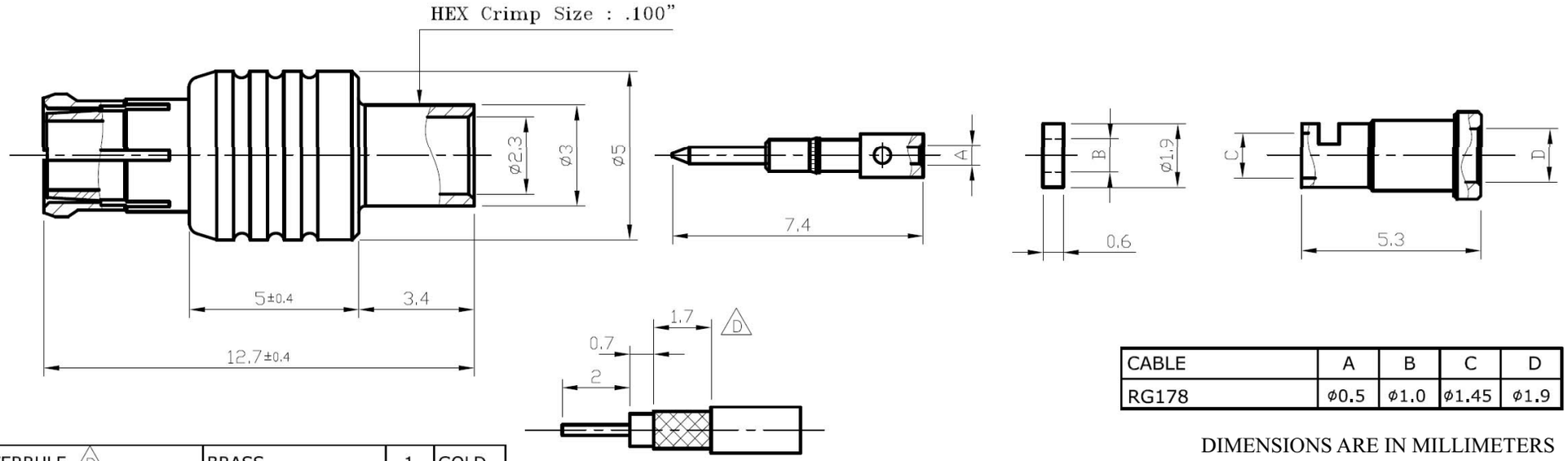

CABLE	A	B	C	D
RG178	ø0.5	ø1.0	ø1.45	ø1.9

06	FERRULE △D	BRASS	1	GOLD
05	INSULATOR GASKET	TEFLON	1	
04	CENTER PIN	BRASS	1	GOLD
03	CABLE BODY	BRASS	1	GOLD
02	INSULATOR	TEFLON	1	
01	BODY	BERYLLIUM COPPER	1	GOLD
NO	DESCRIPTION	MATERIAL	Q'TY	FINISH

REFERENCE
STRIP LENGTHS

DIMENSIONS ARE IN MILLIMETERS

UNLESS OTHERWISE SPECIFIED
TOLERANCES 0. 5-6= ±0.2
6-30= ±0.4
30-120= ±0.6
120-315= ±1.0
315-1000= ±1.6
1000-2000= ±2.4

RoHS COMPLIANT

TITLE: MCX CRIMP PLUG FOR RG178/U CABLE

www.bkl-electronic.de
Die Angaben auf unseren Datenblättern erfolgen nach bestem Wissen. Sie sind nur ein unverbindlicher Hinweis und dienen als Anhaltspunkt für Planungen.
Sie befreien den Anwender nicht von eigener Prüfung der von uns gelieferten Produkte auf ihre Eignung für die beabsichtigten Anwendungszwecke.
Änderungen behalten wir uns vor, falls neue Erkenntnisse dies erforderlich machen. Ausführungen können variieren.
Sollten Sie ein Muster benötigen kontaktieren Sie uns bitte.
BKL-Electronic Kreimendahl GmbH · Märkenstück 14 · 58509 Lüdenscheid
Tel: +49 (0)2351-3621-0 · Fax: +49 (0)2351-3621-29 · info@bkl-electronic.de